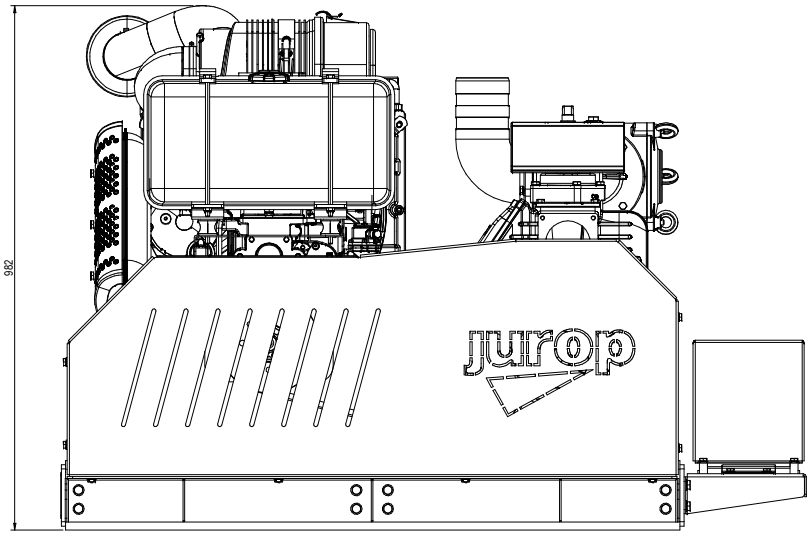

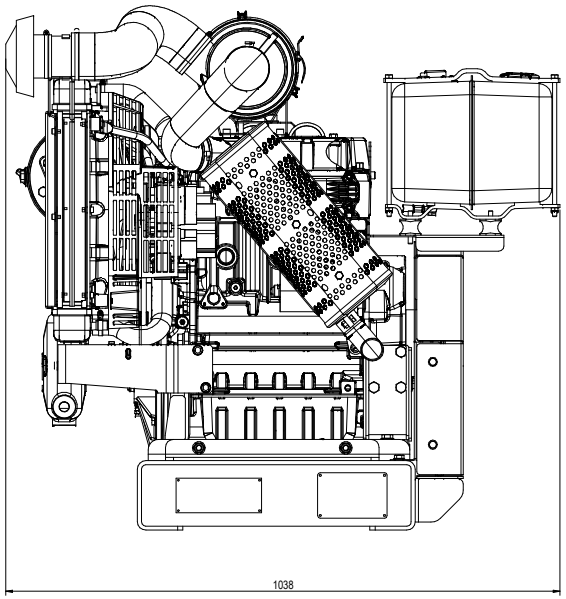

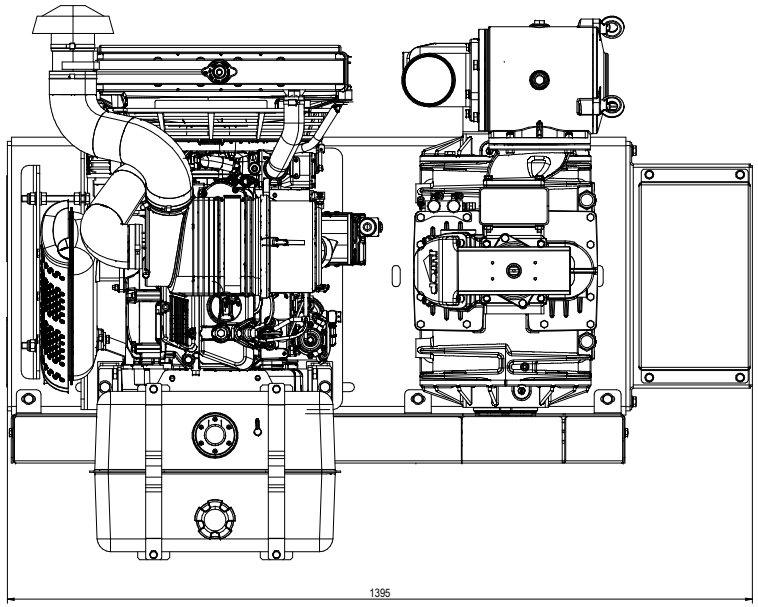

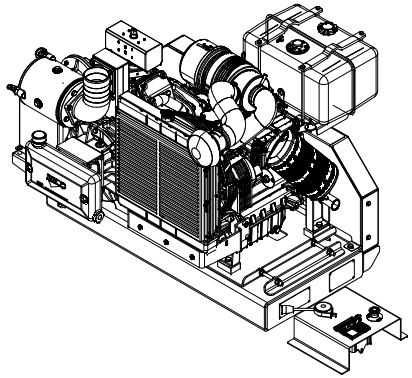

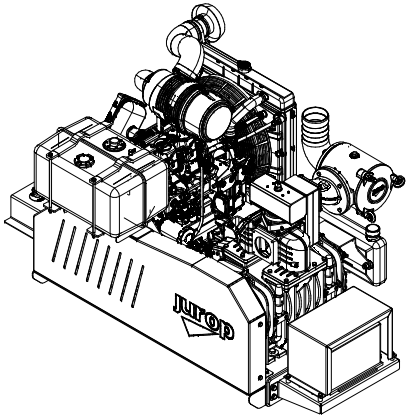

VAC MAX:2650rpm ENGINE (1200rpm PUMP)
MAX PRESSURE (.5abs): 2200rpm ENGINE (1000rpm PUMP)
MAXrpm ENGINE:2700 rpm

jurop
33082 Azzano Decimo, PN, ITALY

EDM	DESCRIZIONE DELLA MODIFICA	DATA	FIRMA

	DISEGNATO	CONTROLLATO	APPROVATO	VER. NORME
DATA	-	-		-
FIRMA	-	-		-

MATERIALE: -
TRATTAMENTO TERMICO:
PROTEZIONE SUPERFICIALE:

Tolleranze secondo EN ISO 8015
Quote senza indicazione di tolleranza EN ISO 13920-BF ed EN ISO 22768-mK
Per pezzi di carpenteria EN ISO 22768-v
Smussi non quotati 0.5x45°

TITOLO: GR. MOT. PNR142 DSL CINGH.

PESO NETTO KG.	FORMATO	SCALA	COMMESSA	CODICE	VERSIONE
	A1H	1:5		T1 13602019E0	0

Questo disegno è di esclusiva proprietà della ditta Jurop la quale ne vieta la riproduzione e la divulgazione a norma di legge