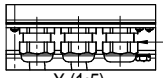

X (1:5)

PRESSACAVO PG29
PER ALLACCIAMENTO DIRETTO
ALLA MORSETTIERA INTERNA
DEL QUADRO

QUADRO ELETTRICO
DI COMANDO 3F/400V/50Hz
CON MORSETTIERA INTERNA
PER COLLEGAMENTO DIRETTO

Q - GENERALE QUADRO
T - SPIA PRESENZA TENSIONE
E - PULSANTE EMERGENZA
S - SPIA MARCIA MOTORE
B - SPIA BLOCCO TERMICO MOTORE
M - PULSANTE MARCIA MOTORE
A - PULSANTE ARRESTO MOTORE

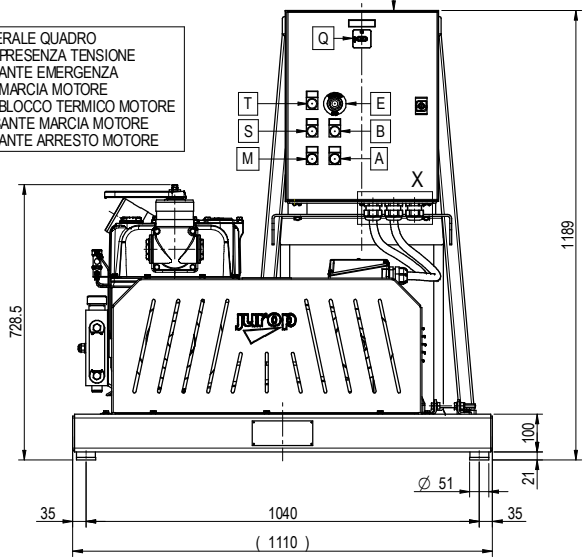


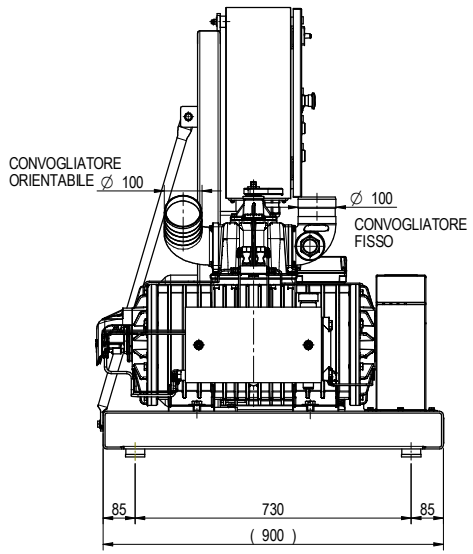


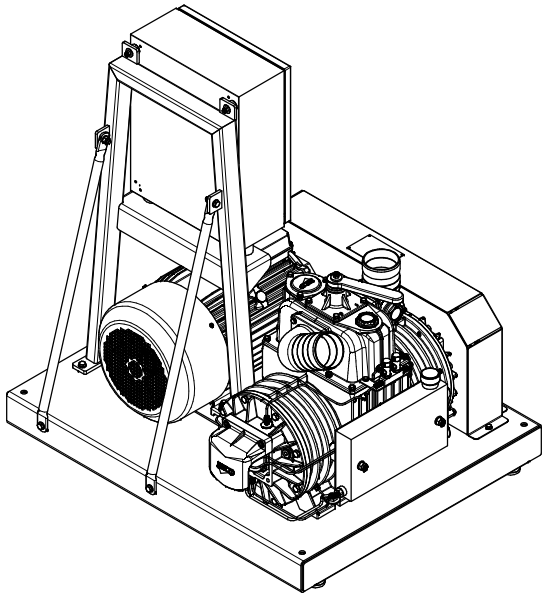

PN155 D SX

MOTORE ELT
22kW 4 POLI 400V/690V/50Hz

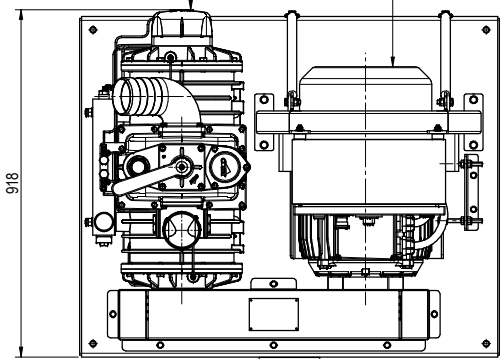


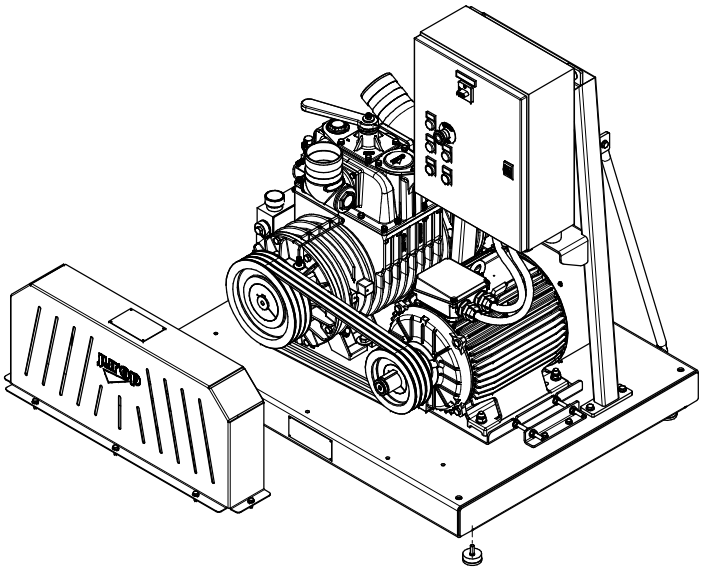

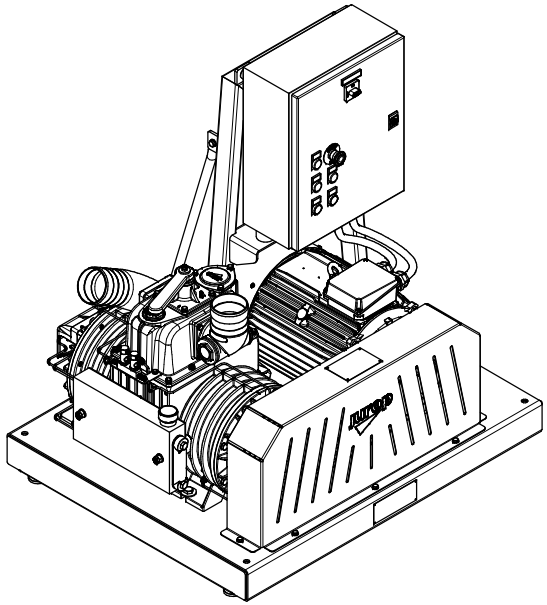

| GR. MOT. COD. 13602006E0 |
|---|
| PN155 D SX MOT. ELT 22kW 4P C/QUADRO DI COMANDO |
| PN155 @ circa 1050 rpm - TRASMISSIONE A CINGHIE |

jurop
33082 Azzano Decimo, PN, ITALY

MATERIALE: ACCIAIO AL CARBONIO
TRATTAMENTO TERMICO:
PROTEZIONE SUPERFICIALE: VERNICIATURA

Tolleranze secondo EN ISO 8015
Quote senza indicazione di tolleranza EN ISO 13920-BF ed EN ISO 22768-mK
Per pezzi di carpenteria EN ISO 22768-v
Smussi non quotati 0.5x45°

| EDM | DESCRIZIONE DELLA MODIFICA | DATA | FIRMA |
|---|---|---|---|
| . | . | . | . |
| . | . | . | . |
| . | . | . | . |
| . | . | . | . |

| | DISEGNATO | CONTROLLATO | APPROVATO | VER. NORME |
|---|---|---|---|---|
| DATA | . | . | . | - |
| FIRMA | . | . | . | - |

TITOLO: GR. MOT. PN155 ELT 22 KW CON QUADRO

| PESO NETTO | FORMATO | SCALA | COMMESSA | CODICE | VERSIONE |
|---|---|---|---|---|---|
| KG. 540 | A2H | 1:10 | | T1 13602006E0 | 3 |

Questo disegno è di esclusiva proprietà della ditta Jurop la quale ne vieta la riproduzione e la divulgazione a norma di legge