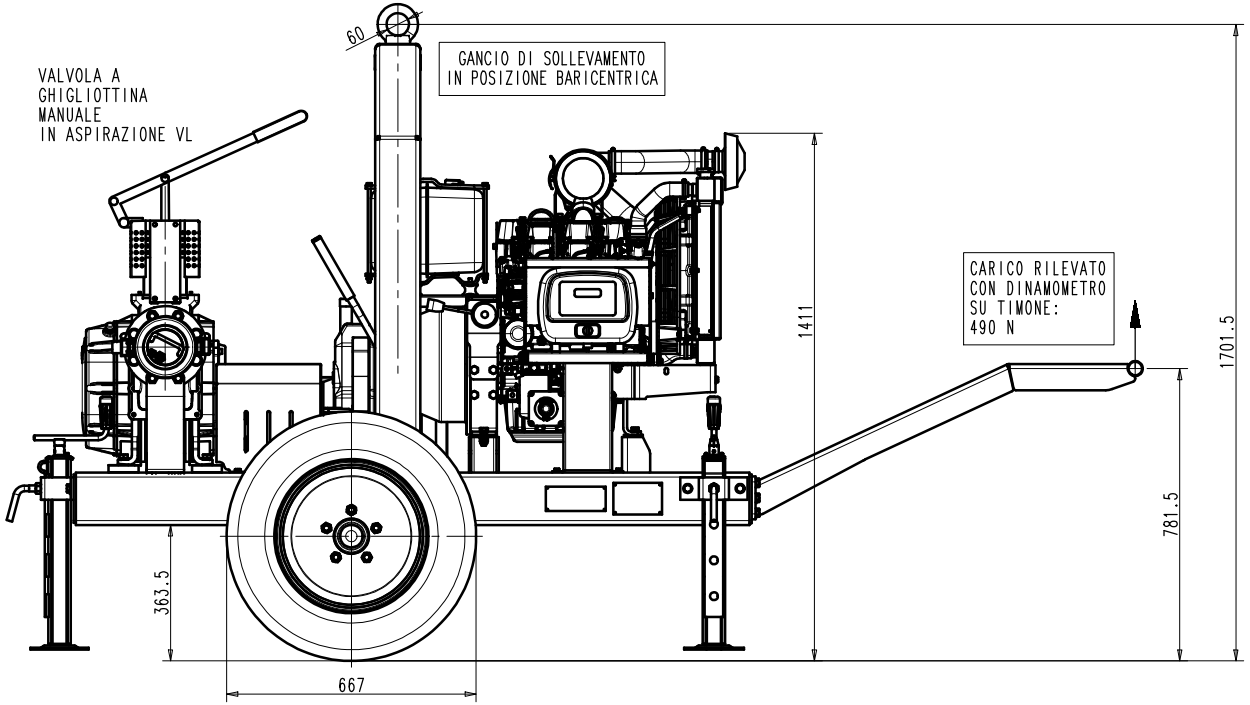

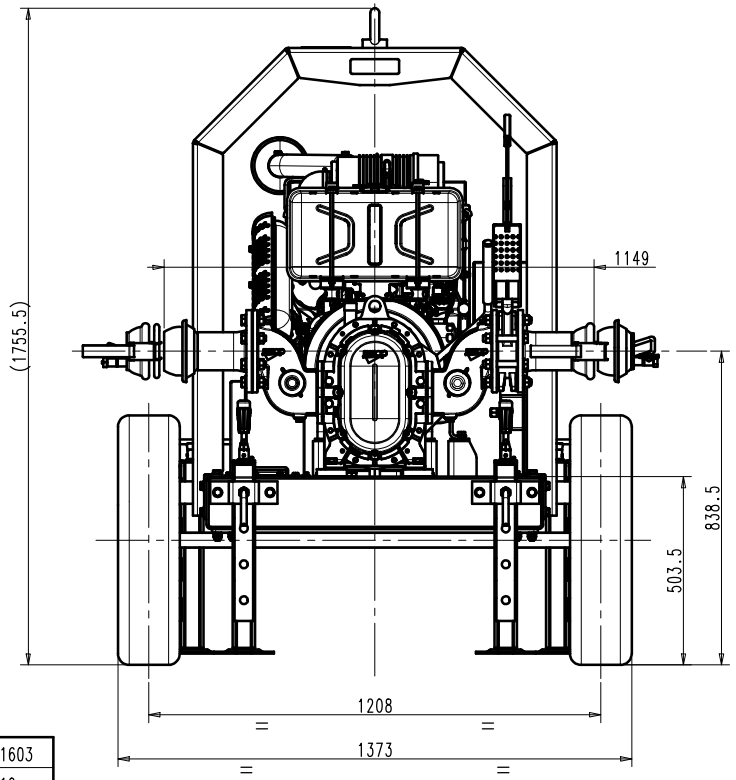

MOTORE / ENGINE	MOTORE DSL LOMBARDINI LDW1603
POMPA / PUMP	VL14TT NBR COLL. DN100 PN10
NOTE	
VL: ca. 540 rpm max	

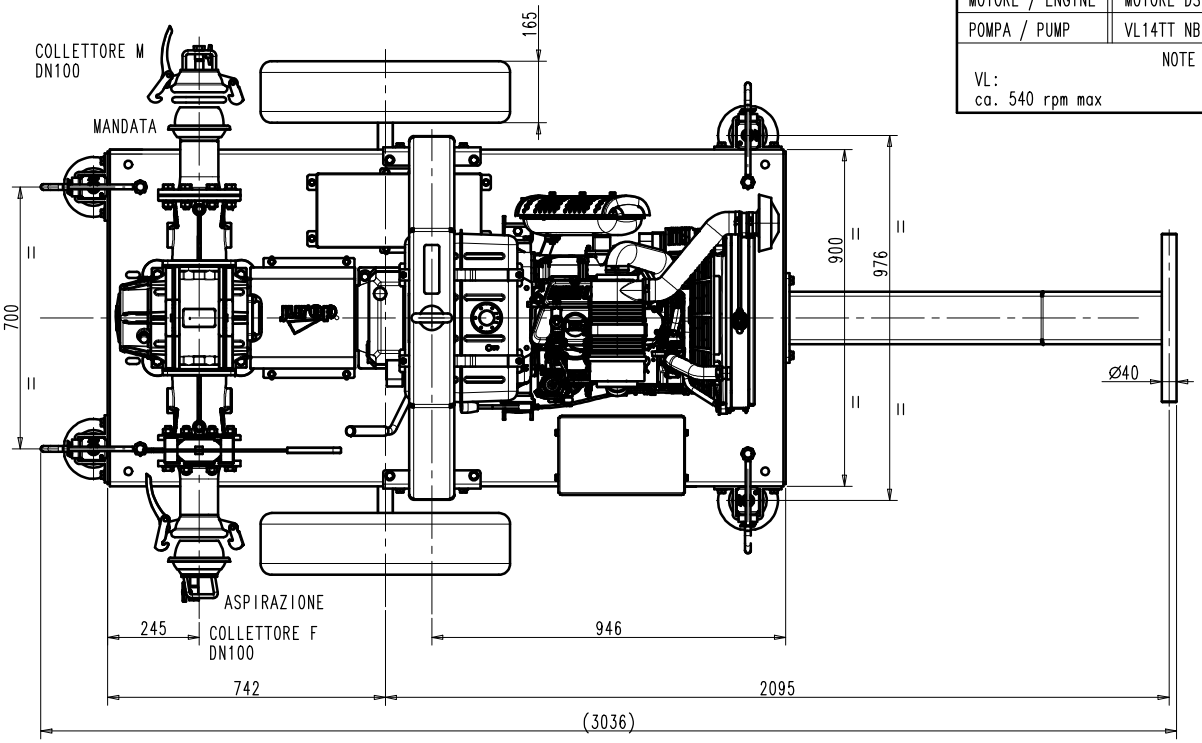

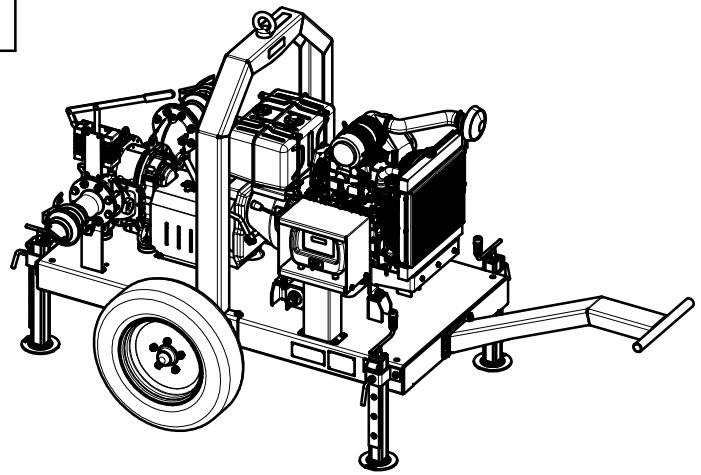

PESO COMPLESSIVO
DEL GRUPPO RILEVATO:
860 kg

jurop
33082 Azzano Decimo, PN, ITALY

MATERIALE

TRATTAMENTO TERMICO

PROTEZIONE SUPERFICIALE

EMD	DESCRIZIONE DELLA MODIFICA	FIRMA	DATA
.		.	
.		.	
.		.	

Tolleranze secondo EN ISO 8015
Quote senza indicazione di tolleranza EN ISO 13920-BF ed EN ISO 22768-mK
Per pezzi di carpenteria EN ISO 22768-v
Smussi non quotati 0.5x45°

	DISEGNATO	CONTROLLATO	APPROVATO	VER. NORME
DATA	.	.	.	
FIRMA	.	.	.	.

TITOLO: GR. MOT. VL14TT LDW CARRELL.SOLLEV.

PESO NETTO KG.	FORMATO	SCALA	COMMESSA	CODICE	VERSIONE
860	A2O	1:10		13603BKUC0	3

Questo disegno è di esclusiva proprietà della ditta Jurop la quale ne vieta la riproduzione e la divulgazione a norma di legge