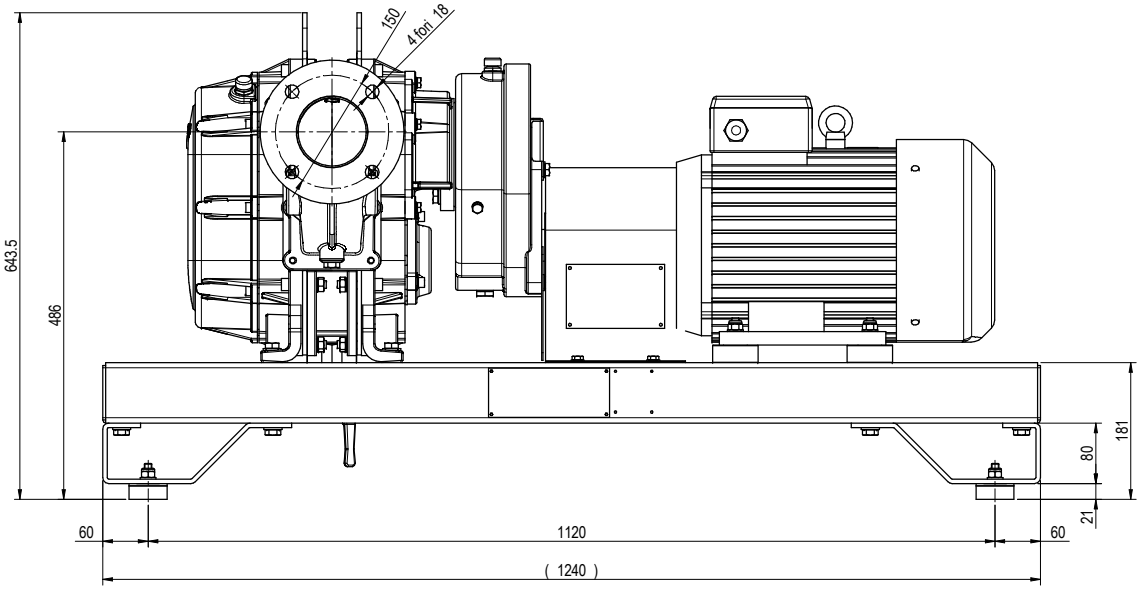

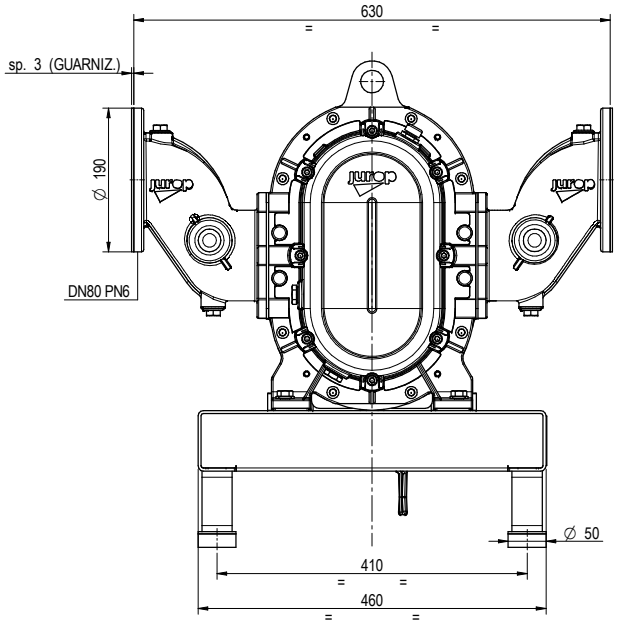

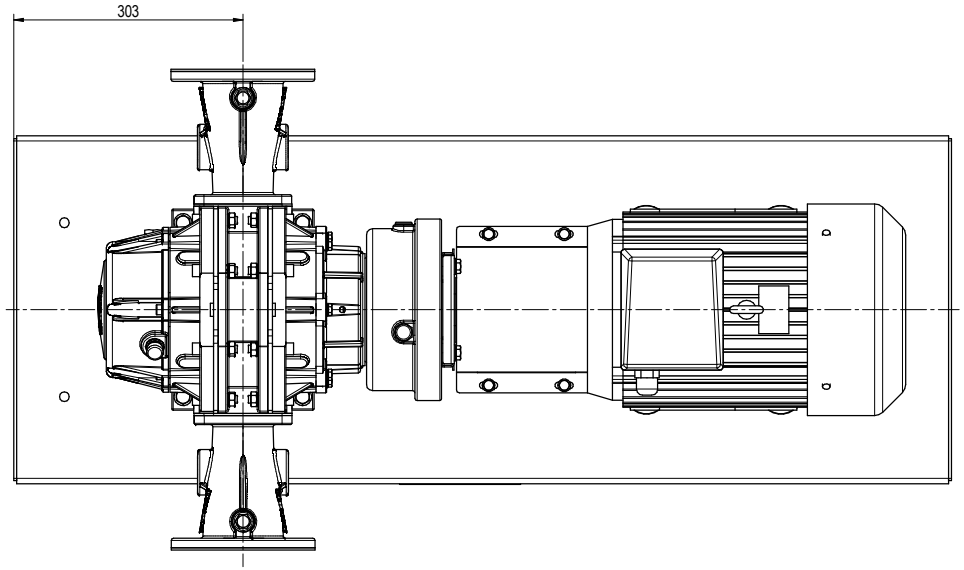

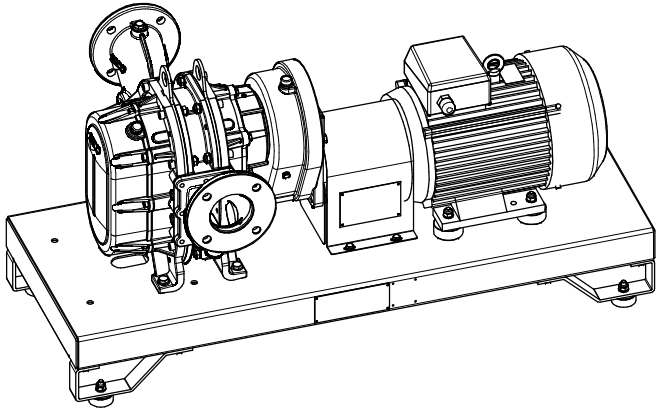

MOTORE / ENGINE: 132M47,5kW 3f 400V/690V/50Hz IMB3

POMPA / PUMP: VL7 LOBI IN NBR / NBR LOBES

NOTE / ANNOTATIONS:
MOTORE / ENGINE @ 1460rpm (50Hz)
VL @ 455rpm

jurop

33082 Azzano Decimo, PN, ITALY

MATERIALE: -

TRATTAMENTO TERMICO

PROTEZIONE SUPERFICIALE

EDM	DESCRIZIONE DELLA MODIFICA	DATA	FIRMA
.	.	.	.

Tolleranze secondo EN ISO 8015
Quote senza indicazione di tolleranza EN ISO 13920-BF ed EN ISO 22768-mK
Per pezzi di carpenteria EN ISO 22768-v
Smussi non quotati 0.5x45°

	DISEGNATO	CONTROLLATO	APPROVATO	VER. NORME
DATA	.	.		-
FIRMA	.	.		-

TITOLO: GR. MOT. VL7 ELT 5BAR 7.5KW NBR

PESO NETTO	FORMATO	SCALA	COMMESSA	CODICE	VERSIONE
KG. 250	A2H	1:5		1360303910	10

Questo disegno è di esclusiva proprietà della ditta Jurop la quale ne vieta la riproduzione e la divulgazione a norma di legge