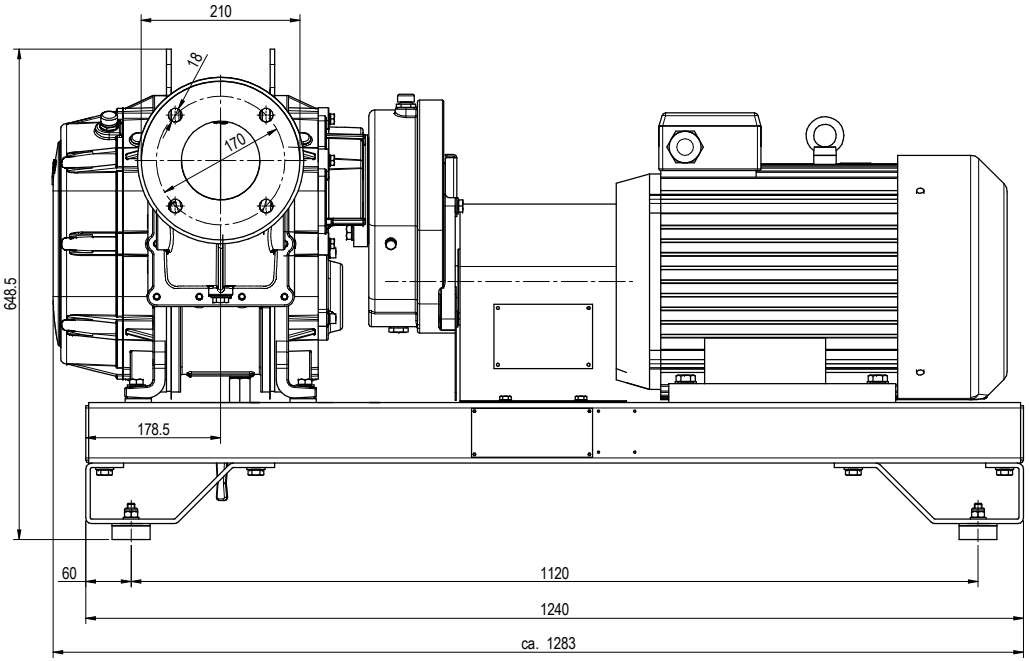

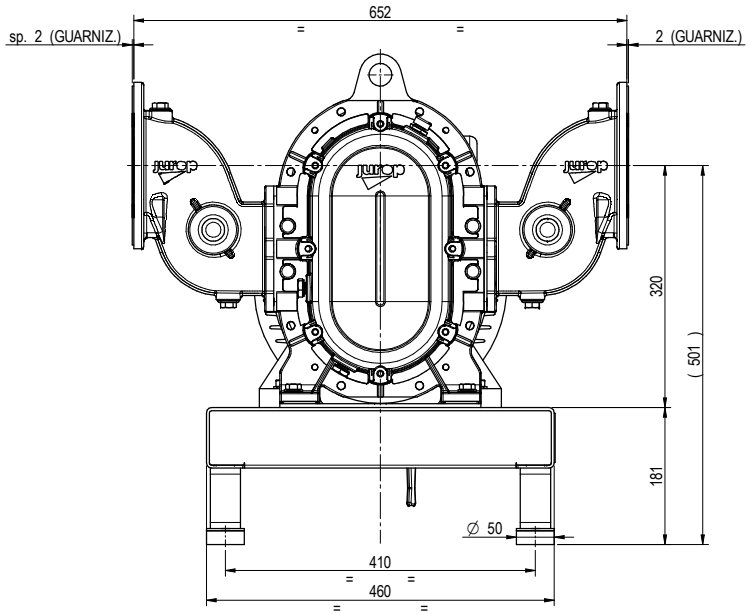

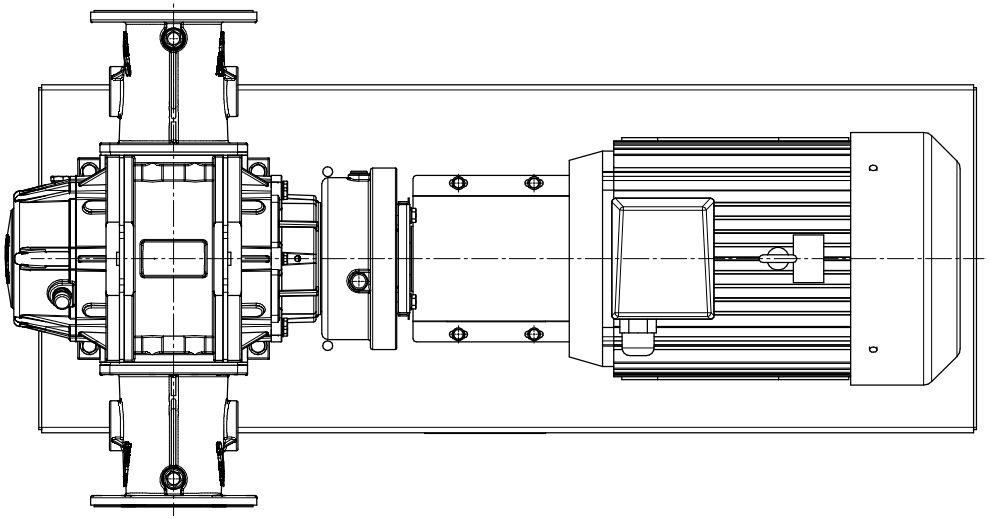

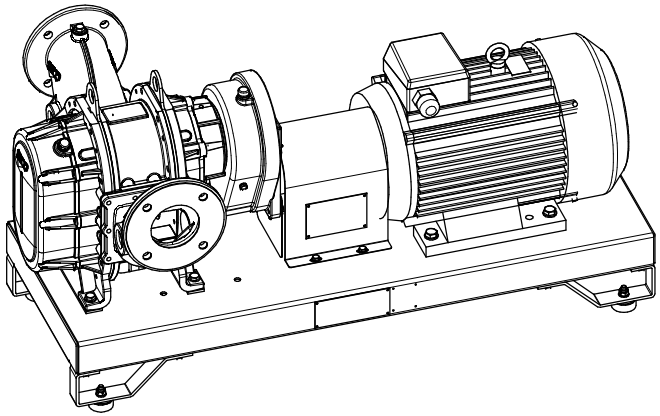

MOTORE / ENGINE: MOTORE ELETTRICO 15kW 4 POLI

POMPA / PUMP: VL14 NBR COD.C52523451

NOTE / ANNOTATIONS:
MAX PRESS. VL14: ca. 5bar @ ca. 460rpm

jurop

33082 Azzano Decimo, PN, ITALY

MATERIALE: -

TRATTAMENTO TERMICO

PROTEZIONE SUPERFICIALE

EDM	DESCRIZIONE DELLA MODIFICA	DATA	FIRMA
.	.	.	.

	DISEGNATO	CONTROLLATO	APPROVATO	VER. NORME
DATA	.	.		-
FIRMA	.	.		-

Tolleranze secondo EN ISO 8015
Quote senza indicazione di tolleranza EN ISO 13920-BF ed EN ISO 22768-mK
Per pezzi di carpenteria EN ISO 22768-v
Smussi non quotati 0.5x45°

TITOLO: GR. MOT. VL14 ELT NBR 5 BAR

PESO NETTO	FORMATO	SCALA	COMMESSA	CODICE	VERSIONE
KG. 285	A2H	1:5		1360300810	8

Questo disegno è di esclusiva proprietà della ditta Jurop la quale ne vieta la riproduzione e la divulgazione a norma di legge